СПР-22.03.24

Ra 6,3(√)

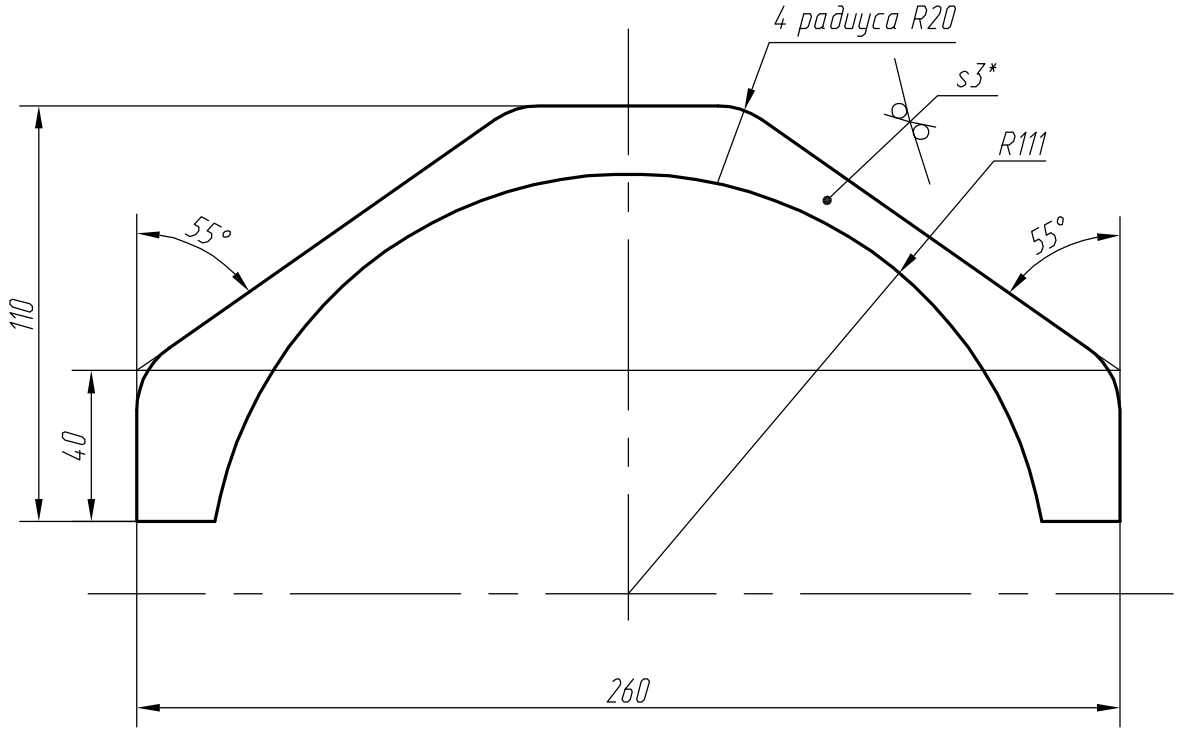

1 *Размер для справок.

2 Общие допуски по ГОСТ 30893.1: H14; h14; ±IT14/2.

					СПР-22.03.24		
Изм	Лист.	N°докум.	Подп.	Дата	Полукольцо	Лит.	Масса: 0,1 / Масштаб: 1:2
Разраб.						Лист	Листов 1
Пров.							
Т.контр.							
Соглас.					Лист ВТ1-0 3 ГОСТ 22178-76	АО "Диаконт"	
Н.контр.							
Утв.							

Перв. примен. СПР-22.03.20

Справ. N°

Подп. и дата

Инв.N°дубл.

Взам. инв.N°

Подп. и дата

Инв. N° подл.

Копировал

Формат А4