КПТВ.731278.009

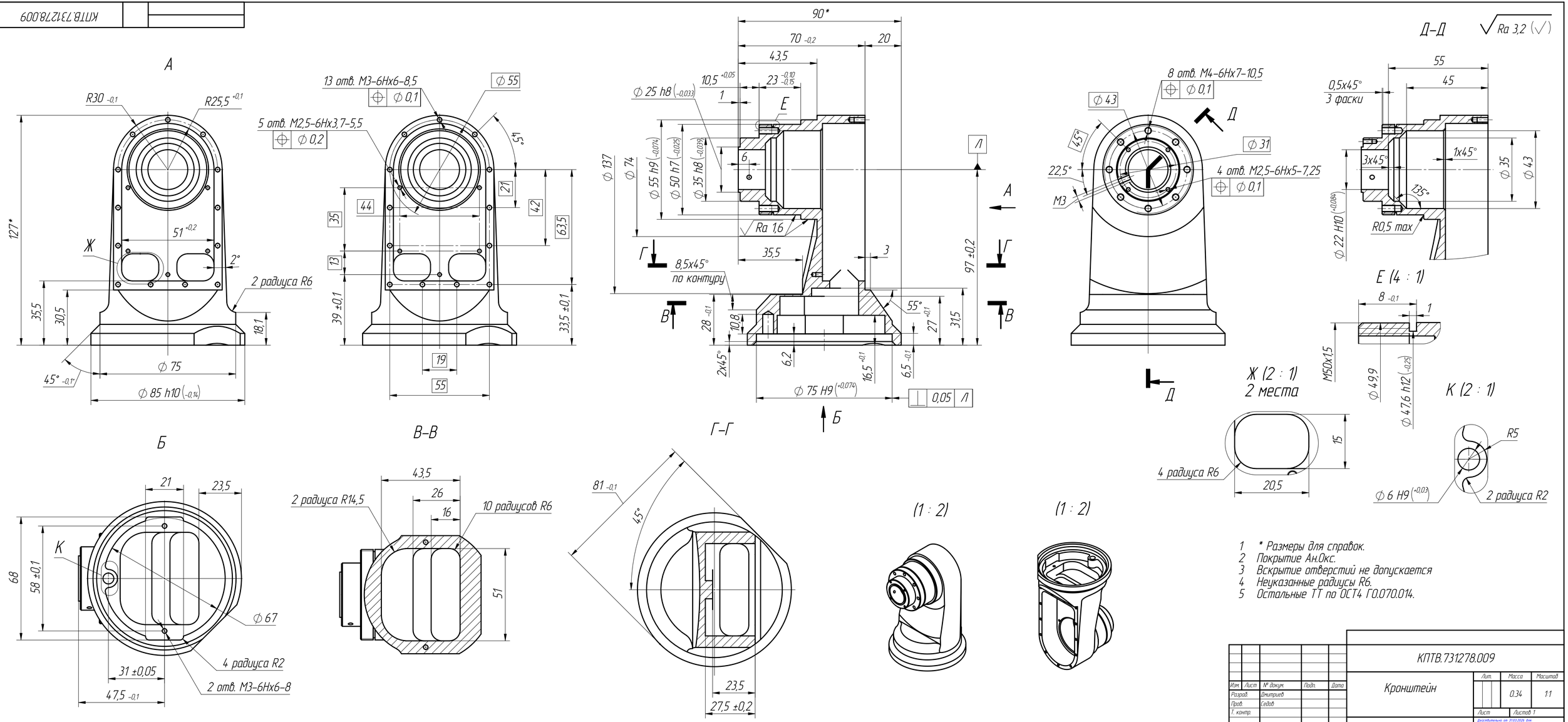

1 * Размеры для справок.
2 Покрытие Ан.Окс.
3 Вскрытие отверстий не допускается
4 Неуказанные радиусы R6.
5 Остальные ТТ по ОСТ4 ГО.070.014.

					КПТВ.731278.009			
Изм.	Лист	№ докум.	Подп.	Дата	Кронштейн	Лит.	Масса	Масштаб
Разраб.		Дмитриев					0,34	1:1
Пров.		Сидов				Лист	Листов 1	
Т. контр.						Дата отбиления на 2023.2026 Вне Зак. 000030 сопр. 3884.		
Н. контр.					Д16 ГОСТ 4784-2019	Вар. 1 раб. 8		
Утв.		Иванов						
Шифр					Копировал		Формат А3х3	

Перв. примен. КПТВ.303231010

Справ. №

Подп. и дата

Инв. № дубл.

Взам. инв. №

Подп. и дата

Инв. № подл.

Разраб.

Н. контр.

Электронная библиотека 3-й Ин.ин. ЭБ