ВД8.055.200

Перв. примен. ВД5.055.055

Справ. № КАГ-24-30/30000 УЗ

Подпись и дата | Инв.№ дубл. | Взам.инв.№ | Подпись и дата | Инв.№подл.

Ra 12,5 (√)

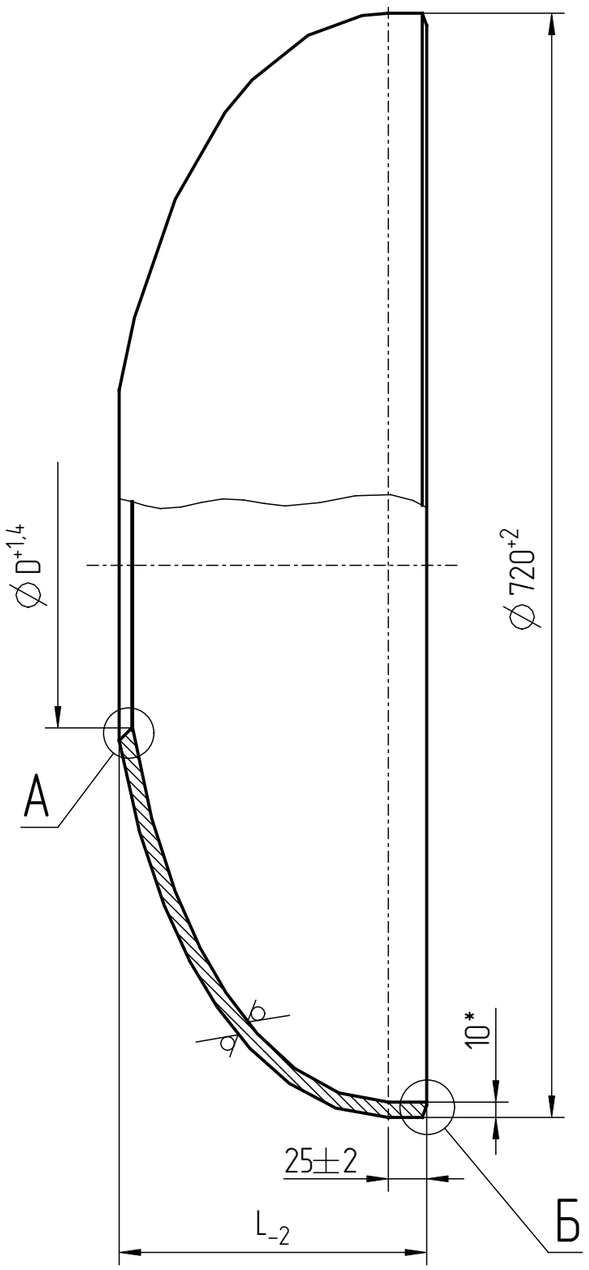

До выполнения отверстия

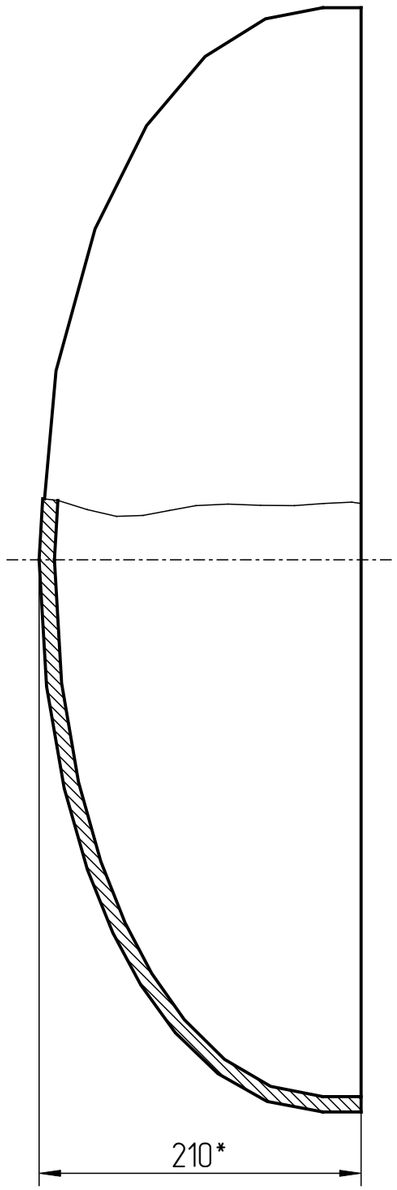

А (1:1)

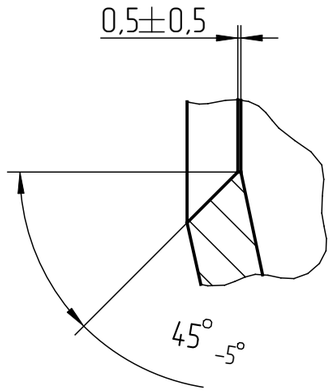

Б (1:1)

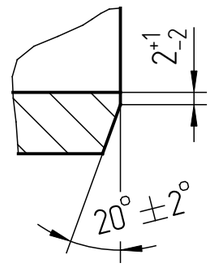

Обозначение	D, мм	L, мм	Масса, кг
ВД8.055.200	212	201	44,4
-01	222	200	44,1

1 *Размеры для справок.

2 Заготовка – Днище 700-10-175 ГОСТ 6533-78;

материал днища – Лист $\frac{\text{Б-ПН-10 ГОСТ 19903-2015}}{\text{345-09Г2С-12-ГС-Н ГОСТ 19281-2014}}$.

Допускается замена материала днища на Лист $\frac{\text{Б-ПН-10 ГОСТ 19903-2015}}{\text{345-09Г2С-12-ГС ГОСТ 19281-2014}}$

или Лист $\frac{\text{Б-ПН-10 ГОСТ 19903-2015}}{\text{345-09Г2С-15-ГС ГОСТ 19281-2014}}$ с последующей нормализацией.

3 Отклонения по наружному диаметру должны быть согласованы с отклонениями по наружному диаметру цилиндра для обеспечения требования ТУ ВД0.551.000-90.

4 Маркировать по ТУ ВД0.551.000-90 шрифт ПО-10 по ГОСТ 2930-62.

					ВД8.055.200			
4	Зам.	ЭА.3413		03.09.25	Днище	Лит.	Масса	Масштаб
Изм.	Лист	№ докум.	Подп.	Дата			См. табл.	1:4
Разраб.		Лавров		03.09.25		Лист	Листов 1	
Провер.		Чуканцов		03.09.25				
Т.контр.		Дараган						
					См. п.2 ТТ	Электроаппарат		
Н.контр.		Анучин						
Утв.		Карпов						

Формат А3