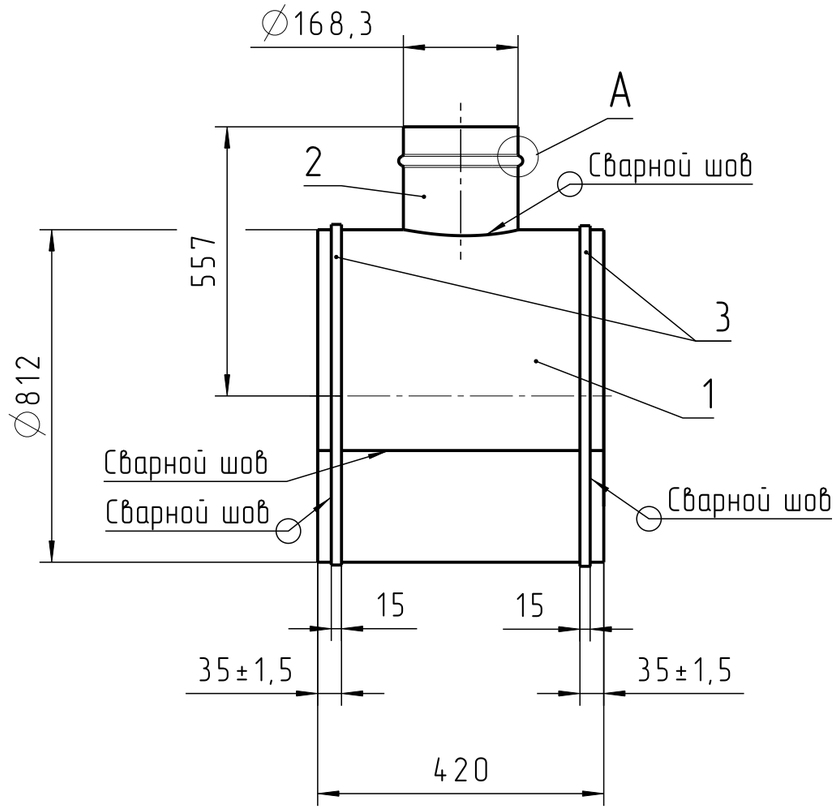

A (1:2)

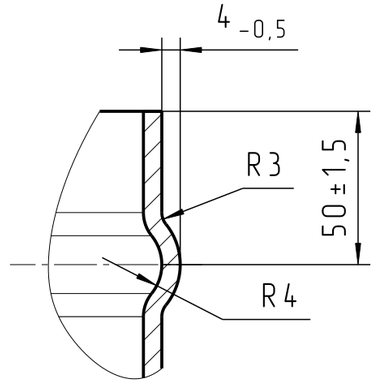

Материал для поз.:

1- Лист Б-ПН-0-6 ГОСТ 19903-2015/12Х18Н10Т-М3б ГОСТ 5582-75

2- Труба 168,3х2,77-SML ASME B36.19 A/SA-999M / Dual Grade TP304/304L A/SA-312M 02 serv

3- Лист Б-ПН-0-6 ГОСТ 19903-2015/12Х18Н10Т-М3б ГОСТ 5582-75

Испытать давлением: пробным-0,9 МПа
рабочим-0,7 МПа

Изм.	Лист	№ докум.	Подп.	Дата
Разраб.				
Пров.				
Т. контр.				
Рук.				
Н. контр.				
Утв.				

2082 301425 2837 07 6

Тройник 812х6-168,3х2,77

Лит.	Масса	Масштаб

Лист | Листов 1

Перв. примен. | Справ.№ | Подп. и дата | Инв.№ дубл. | Взам.инв.№ | Подп. и дата | Инв.№ подл.

Формат А3