ДВИЕ.758221.009

Ra3,2 (√)

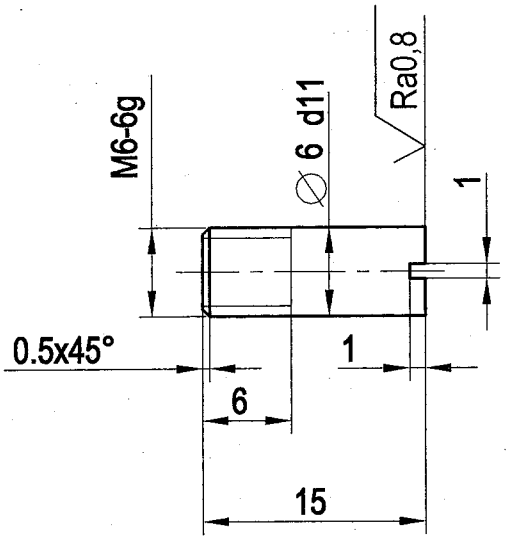

1. Общие допуски по ГОСТ 30893.2-2002-mK.
2. Резьбу нарезать по ГОСТ 27148-86.

Код материала 00480201062

Изм.	Лист	№ докум.	Подп.	Дата
Разраб.		Куртеев		23.08.12
Проверил		Шмаков		06.02.12
Выпустил		Круглов		28.08.12
Н. контр.		Прокопьева		24.10.2012
Утв.				

ДВИЕ.758221.009

Винт специальный

Лит.	Масса	Масштаб
	0.002	2:1

Лист | Листов 1

Круг 12-В ГОСТ2590-2006; 14Х17Н2-Б ГОСТ5949-75

Формат А4

Первичная применяемость: ДВИЕ.304274.030

Справочный №

Подп. и дата

Инв. № дубл.

Взам. инв. №

Подп. и дата: 24.10.2012

Инв. № подл.: 409529

ЭМЭС: Ким / Юдина / 08.29

Ж / Асеева / 28.09.12