9386-0521

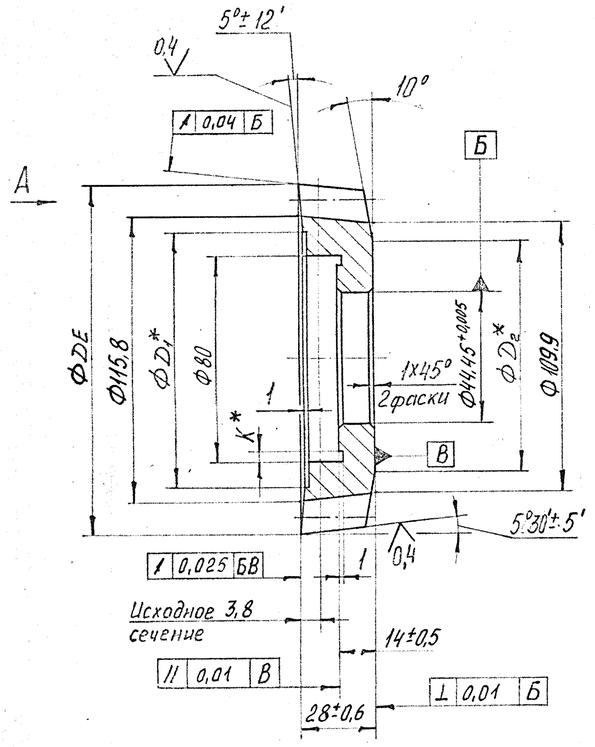

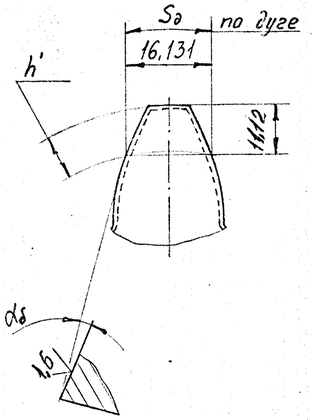

Модуль	m	10
Число зубьев	z	14
Угол профиля	α	20°
Диаметр делительной окружности	$d_д$	140
Толщина зуба по дуге делительной окружности	$S_д$	16,179
Высота головки зуба	h'	10,685
Диаметр основной окружности	d_0	131,41
Боковой задний угол на основной окружности	$\alpha_б$	2°4'

Данные для шлифования зубьев			
	Диаметр копира		
	Угол косого упора		
	Угол устан. стола		
	Длина общей нормали	Wmax	
		Wmin	
	Диаметр впадин измерительн.	Di пр.	-1
		Di пр2ф	-1

Характеристика обрабатываемой детали

$f_{ножки}$ = 1

утонение 0,09

1. 63...66 HRCэ
2. Разность соседних окружных шагов 0,010 мм. ①
3. Накопленная погрешность окружного шага 0,030 мм. ①
4. Погрешность профиля не более 0,016 мм.
5. H14; h14; $\pm\frac{IT14}{2}$.
6. Маркировать: m=10 z=14; $D_д$=140; α 20° марку материала; 9386-0521
7. Остальные технические требования по ГОСТ 9323-79 для класса В ①
8. Допускается перешлифовать по эскизу из нормального долбяка 2530-0279 ГОСТ 9323-79 ①
9. Размеры D_1*, D_2*, K* выполнить согласно нормали завода изготовителя.
10. По замеру длины общей нормали W расчет наружного диаметра ФDE производить интерполяцией.

№ п/п	W_2 ±0,025	DE ±0,025			
1	46,69	161,37	19	45,79	158,75
2	46,64	161,22	20	45,74	158,61
3	46,59	161,07	21	45,69	158,47
4	46,54	160,92	22	45,64	158,33
5	46,49	160,77	23	45,59	158,19
6	46,44	160,63	24	45,54	158,05
7	46,39	160,48	25	45,49	157,91
8	46,34	160,33	26	45,44	157,77
9	46,29	160,19		45,39	
10	46,24	160,04			
11	46,19	159,89			
12	46,14	159,75			
13	46,09	159,61			
14	46,04	159,46			
15	45,99	159,32			
16	45,94	159,18			
17	45,89	159,03			
18	45,84	158,89			

①	Изв. 2172	Савен	16.10.09	
	Изв. 7936		10.08.2000	
Изм.	Лист	№ докум.	Подпись	Дата
Разраб.		Цивилева		13.07.2000
Пров.				
Т.контр.				
Технолог				
Н.контр.				10.08
Утв.		Фоменко		2000

9386-0521

Долбяк дисковый прямозубый m=10; α=20° z=14

Сталь быстрорежущая ГОСТ 19265-73

Лит.	Масса	Масштаб
	2,4	–

Лист | Листов 1

Карта | Заказ

Копировал

Формат А3

Перв. применение | Справ. № | Подпись и дата | Инв. № дубл. | Взам. инв. № | Подпись и дата | Инв. № подл. 360384