Форм.	Зона	Поз.	Обозначение	Наименование	Кол.	Примечание
				Документация		
А3			83428-007СБ	Сборочный чертеж		
				Детали		
БЧ		1	83428-007.001	Рабочая часть		
				Сталь Р6М5		
				ГОСТ 19265-73	1	
БЧ		2	83428-007.002	Хвостовик		
				Сталь 45		
				ГОСТ 1050-74	1	

Изм.	Лист	№ докум.	Подп.	Дата
Разраб.		Голосова	Голосова	8.05.87
Пров.				
Н.бюро		Червякова		
Н.контр.		Гомляков		12.05.87
Утв.		Пискунов		

83428-007

Сверло спиральное ф8

Лит	Лист	Листов
		1

ПКС ОГТ

Инв. № подл. 4425 | Подп. и дата | Взам. инв. № | Инв. № дубл. | Подп. и дата

Взамен кальки 83428-07 от 31.05.56г.

83428-007СБ

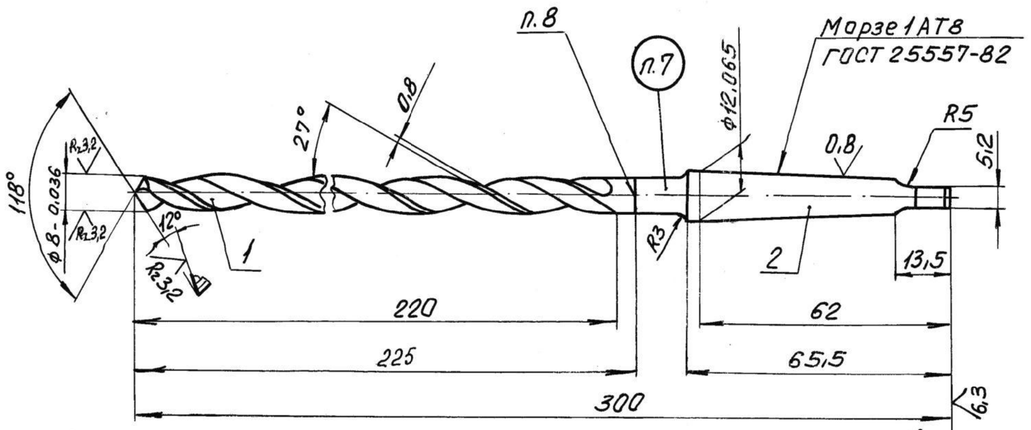

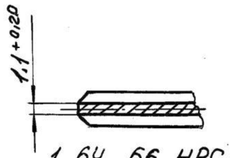

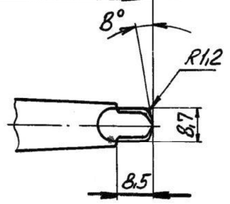

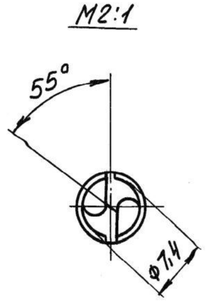

1. 64...66 HRCэ. - рабочей части 32...47 HRCэ лапки.
2. Спираль правая; угол наклона спирали 27°, шаг спирали 49,3 мм.
3. Обратная конусность рабочей части сверла 0,03...0,08 мм на 100мм длины.
4. Утолщение сердцевины рабочей части сверла к хвостовику 1,1 мм на 100 мм длины.
5. Центровые отверстия А 1,6 ГОСТ 14034-74.
6. Канавки полировать 1,25.
7. Маркировать: 83428-007; ф8
8. Детали поз. 1 и 2 сварить встык.
9. Остальные ТТ по ГОСТ 2034-80.

Изм.	Лист	№ докум.	Подп.	Дата
Разраб.		Голосова	Голосова	8.05.87
Пров.				
Т.контр.				
Н.бюро		Червякова		12.05.87
Н.контр.		Гомляков		12.05.87
Утв.		Пискунов		14.5.87

Деталь	Опер.	Станок	Цех	Задание
1225-17-2	045		210	

83428-007СБ

Сверло спиральное ф8

Лит.	Масса	Масштаб
		1:1

Лист	Листов 1

ПКС ОГТ

Формат А3