4004.003.006

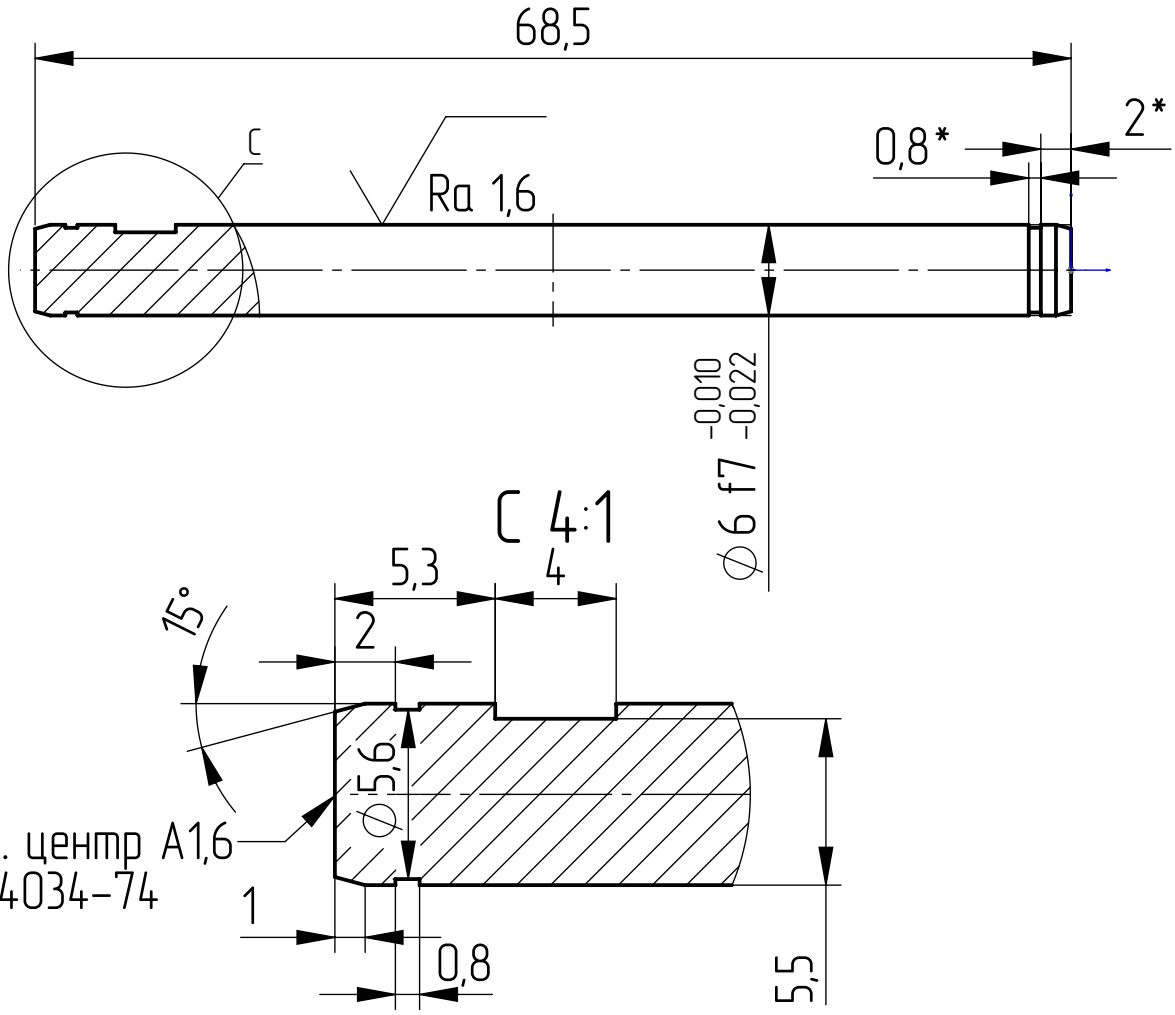

1. * для справки
2. H12, h12, IT12/2
3. HRCэ 38..42
4. Острые кромки притупить R 0,2

					4004.003.006		
Изм.	Лист	№ докум.	Подп.	Дата			
Разраб.					Ось 2	Лит.	Масса: 15г	Масштаб: 2:1
Пров.							
Т. контр.						Лист 1	Листов 1
Нач. КБ					40Х13 ГОСТ 4543-71		
Н. контр.							
Утв.							

Подпись и дата | Инв. № дубл. | Взам. инв. № | Подпись и дата | Инв. № подл.