УАЛТ.160.2061.02

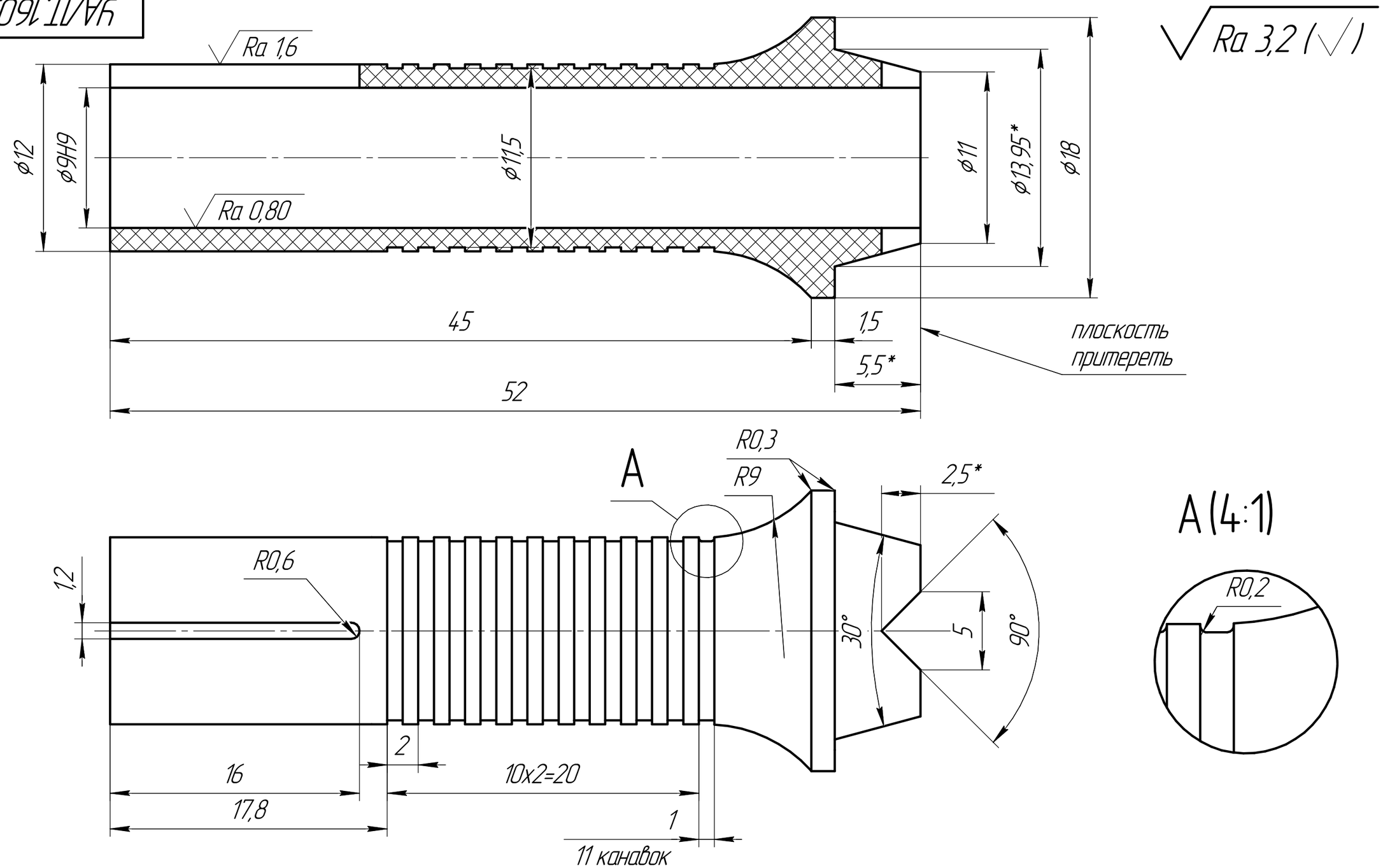

1. *Размеры для справок.
2. H12; h12; $\pm\frac{IT12}{2}$.

УАЛТ.160.2061.02			
Корпус внешний ПДО 2016	Лит.	Масса	Масштаб 4:1
	Лист	Листов 1	
РЕТ Черный (ПОЛИЭТИЛЕНТЕРЕФТАЛАТ)			

Перв. примен. | Справ. № | Подп. и дата | Инв. № дубл. | Взам. инв. № | Подп. и дата | Инв. № подл.

Копировал Формат А3