103_500562

Ra 6.3(√)

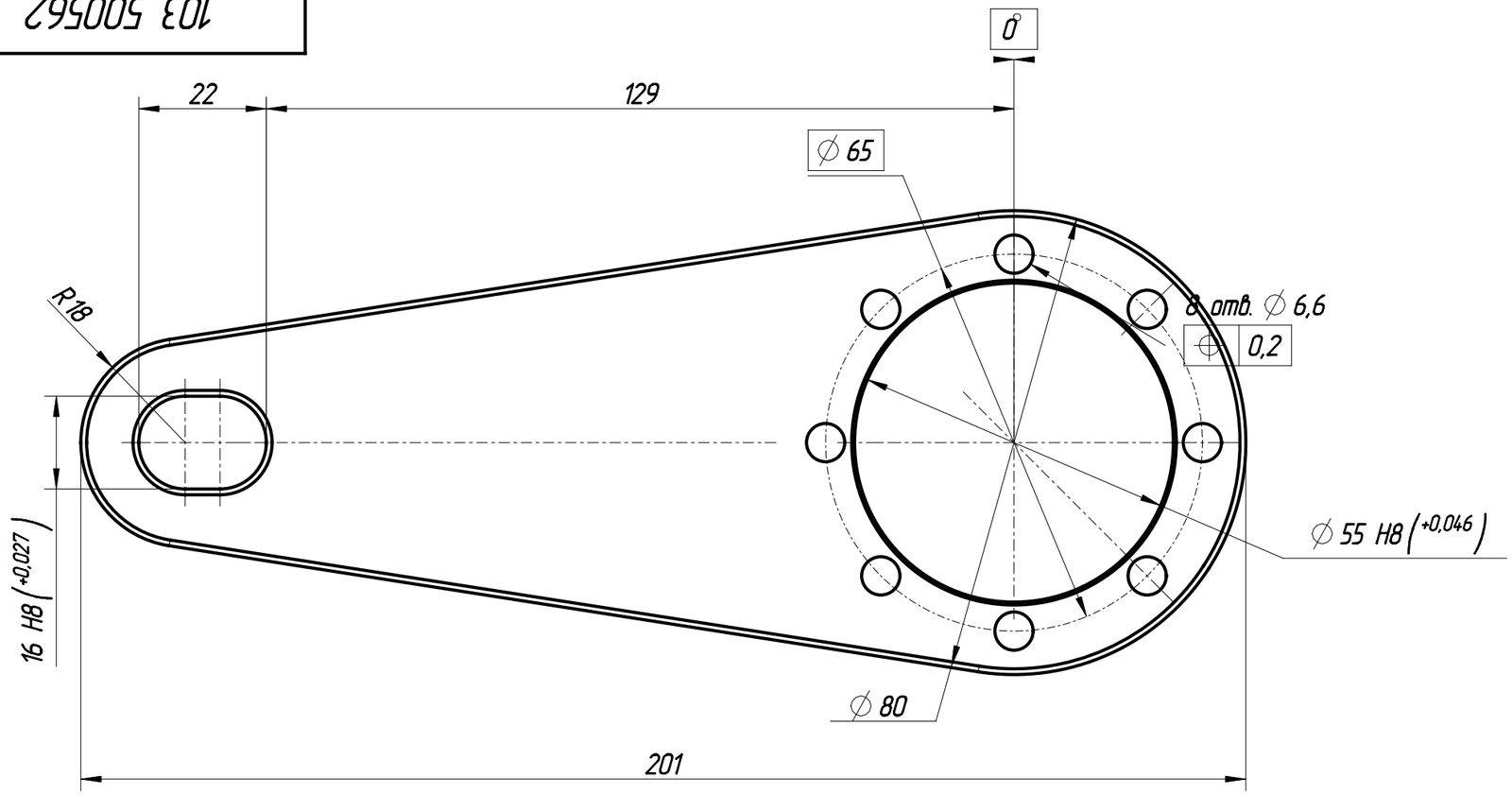

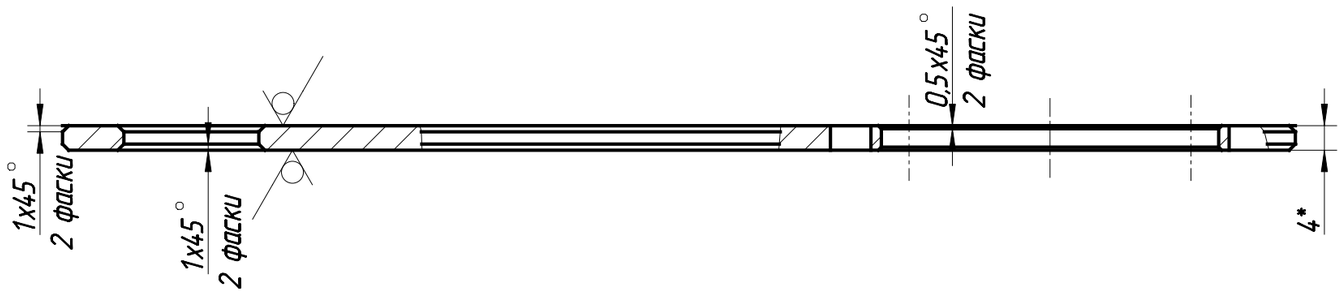

1.* Размер для справок
2. H14, h14, ±IT14/2
3. Допускается замена материала на лист 4 AISI 304.

					103_500562			
Изм	Лист	№ докум.	Подпись	Дата	Плита для LENZE	Лит.	Масса	Масштаб
Разраб.		Погорелый		08.09.22			0,26	1:1
Пров.		Яковлев				Лист 1	Листов 1	
Т.контр.								
					Лист 4.0 AISI 430	НТЦ ТПТ		
Н.контр.								
Утв.								

Версия модели: 0.5 | В работе | Версия чертежа: 0.1 | В работе | Формат А3

Перв. примен. | Справ. № | Подп. и дата | Инв. № дубл. | Взам. инв. № | Подп. и дата | Инв. № подл.