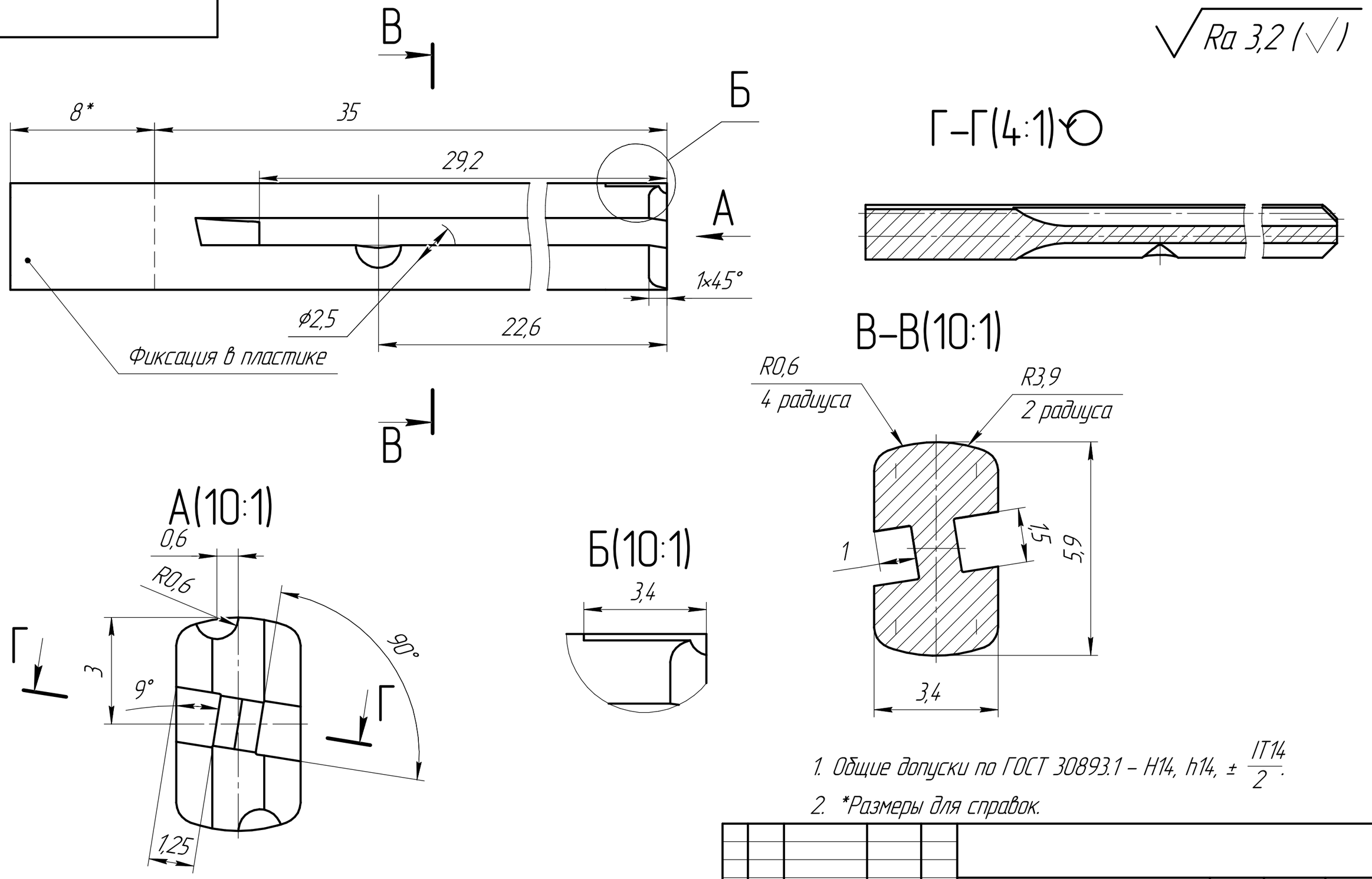

1. Общие допуски по ГОСТ 30893.1 – H14, h14, $\pm \frac{IT14}{2}$.
2. *Размеры для справок.

Изм.	Лист	№ докум.	Подп.	Дата	Ключ	Лит.	Масса	Масштаб
Разраб.		Тихомиров				Э	0	5:1
Пров.						Лист	Листов 1	
Т.контр.								
Н.контр.								
Утв.								

Перв. примен. | Справ. № | Подп. и дата | Инв. № дубл. | Взам. инв. № | Подп. и дата | Инв. № подл.

Копировал | Формат А3