Ra 6,3 (√)

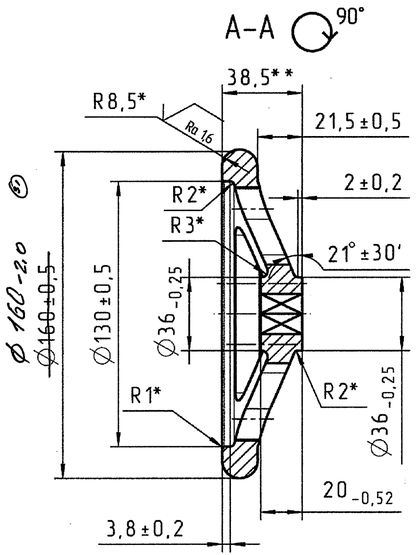

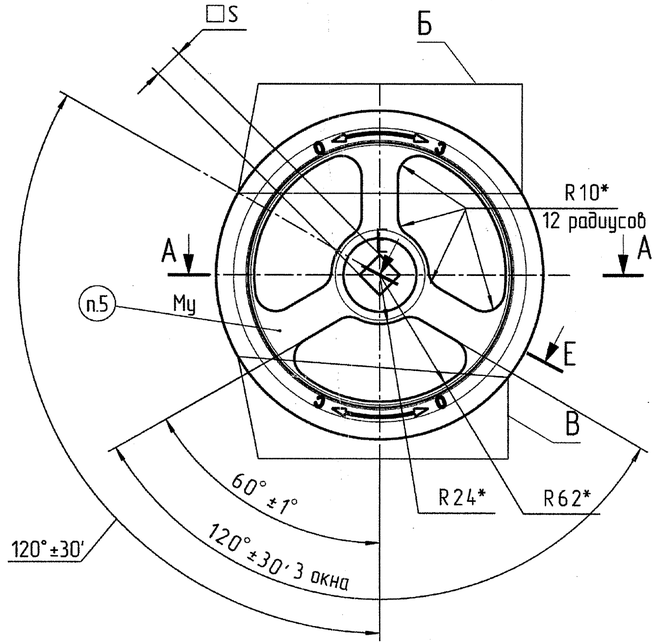

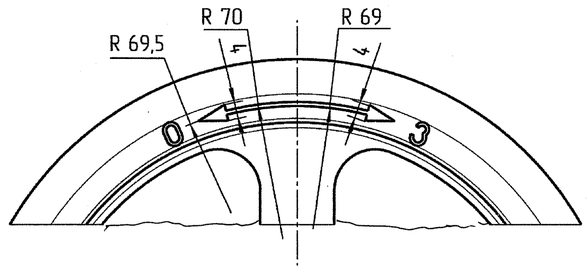

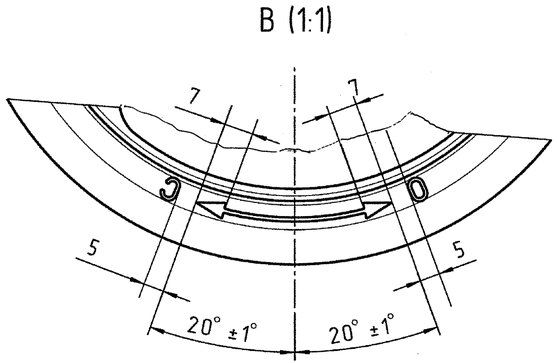

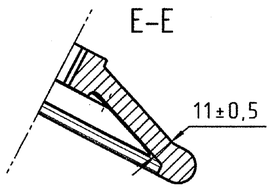

1. * Размеры обеспеч. инстр.
2. ** Размер для справок
3. Острые кромки по периметру трех окон скруглить с двух сторон.
4. Профиль шрифта букв "О", "З", "С" и стрелок выполнить глубиной 1 мм. Шрифт 6-Пр3 ГОСТ 26.008-85.
5. Маркировать Му (~~"АМц"~~ "АВ") (31) шрифтом 3-Пр3 ГОСТ 26.008-85.
6. Покрытие букв и стрелок: Эмаль ЭП-51 красная, ГОСТ 9640-85. Покрытие остальных поверхностей см. таблицу 1.
7. Маркировать Ч, клеймить К на бирке. Бирка Б 2082 364000 ИТ1.
8. Остальные технические требования по СТП 2082-1222-2011.

Таблица 1

Обозначение	□S, мм	Вид климатического исполнения по ГОСТ 15150	Покрытие
2082 409412 0414 00 3	12 H11(+0,11)	У2	Эмаль ЭП-51 черная, ГОСТ 9640-85 VI, У1 (37) Грунтовка ГФ-0,21 ГОСТ 25129-~~82~~ 2020 – 1 слой Эмаль ЭП-51 черная, ГОСТ 9640-85 – 2 слоя
01 6	14 H11(+0,11)		
02 9	12 H11(+0,11)	Т2	Эмаль ЭП-51 черная, ГОСТ 9640-85 V, Т1 Грунтовка ФЛ-03К ГОСТ 9109-81 – 1 слой Эмаль ЭП-51 черная, ГОСТ 9640-85 – 3 слоя
03 2	14 H11(+0,11)		
(38) 04 5	17 H11(+0,11)	У1	Эмаль ЭП-51 черная, ГОСТ 9640-85 VI, У1 Грунтовка ГФ-021 ГОСТ 25129-2020-1 слой Эмаль ЭП-51 черная, ГОСТ 9640-85 - 3 слоя

Изм	Лист	№ докум.	Подп.	Дата
38		3-у-242-14-24		16.09.24
31		3/у 214-41-17		2.9.06.17
29	Зам.	3/у-214-40-16		06.16
Разраб.		Сабельникова		06.16
Пров.		Захаров		06.16
Т.контр		Захаров		06.16
Рук.		Николаев		06.16
Н.контр		Сабельникова		06.16
Утв.		Николаев		06.16

2082 409412 0414

Маховик
У 122

Лит.	Масса	Масшт.
	0,47	1:2

Лист | Листов 1

Пруток АВ КР 160 ГОСТ 21488-97
~~Плита АМцС 50 ГОСТ 17232-99~~ (31)

Перв. примен. | Справ. № | Подпись и дата | Инв. № дубл. | Взам.инв. № | Подпись и дата | Инв. № подл. 3/1093 | 9.06.16

Формат А4х3