2011.000.118

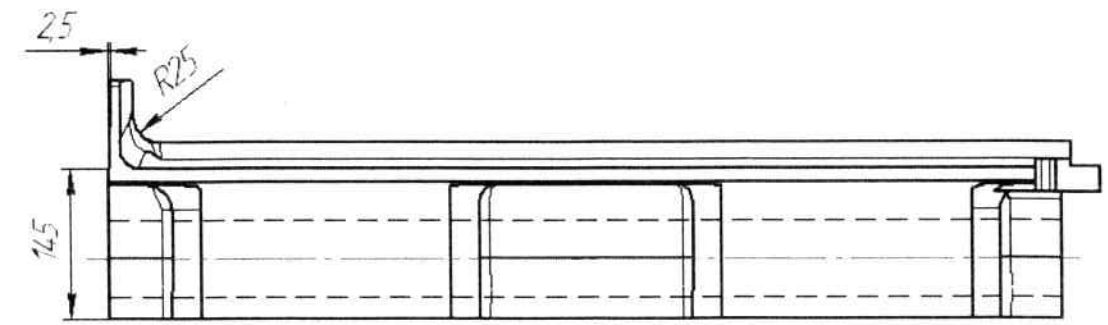

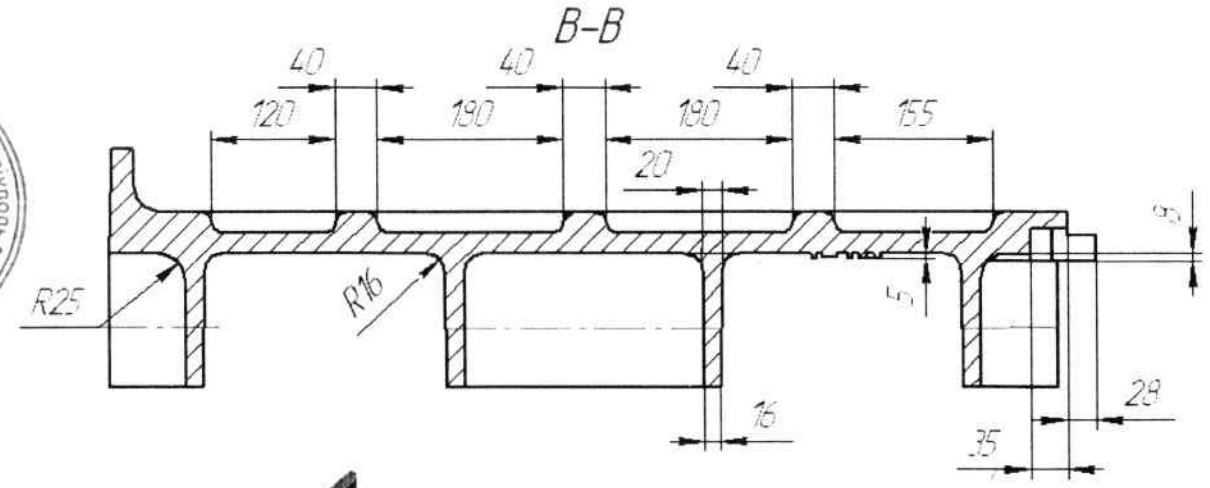

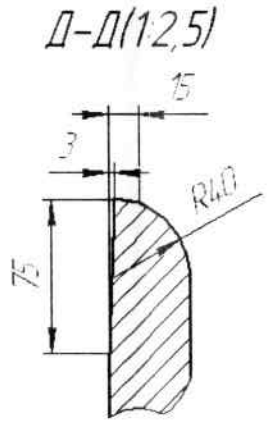

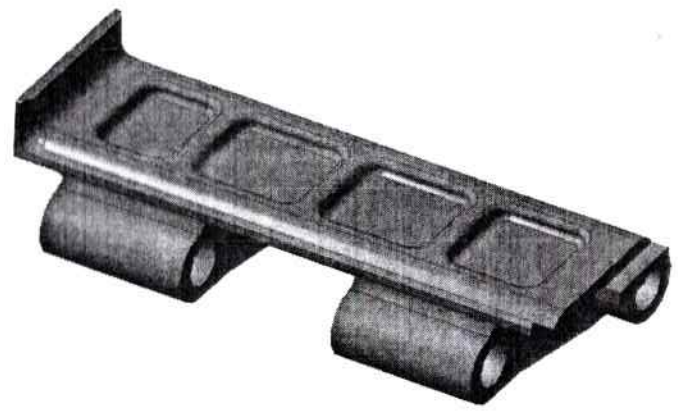

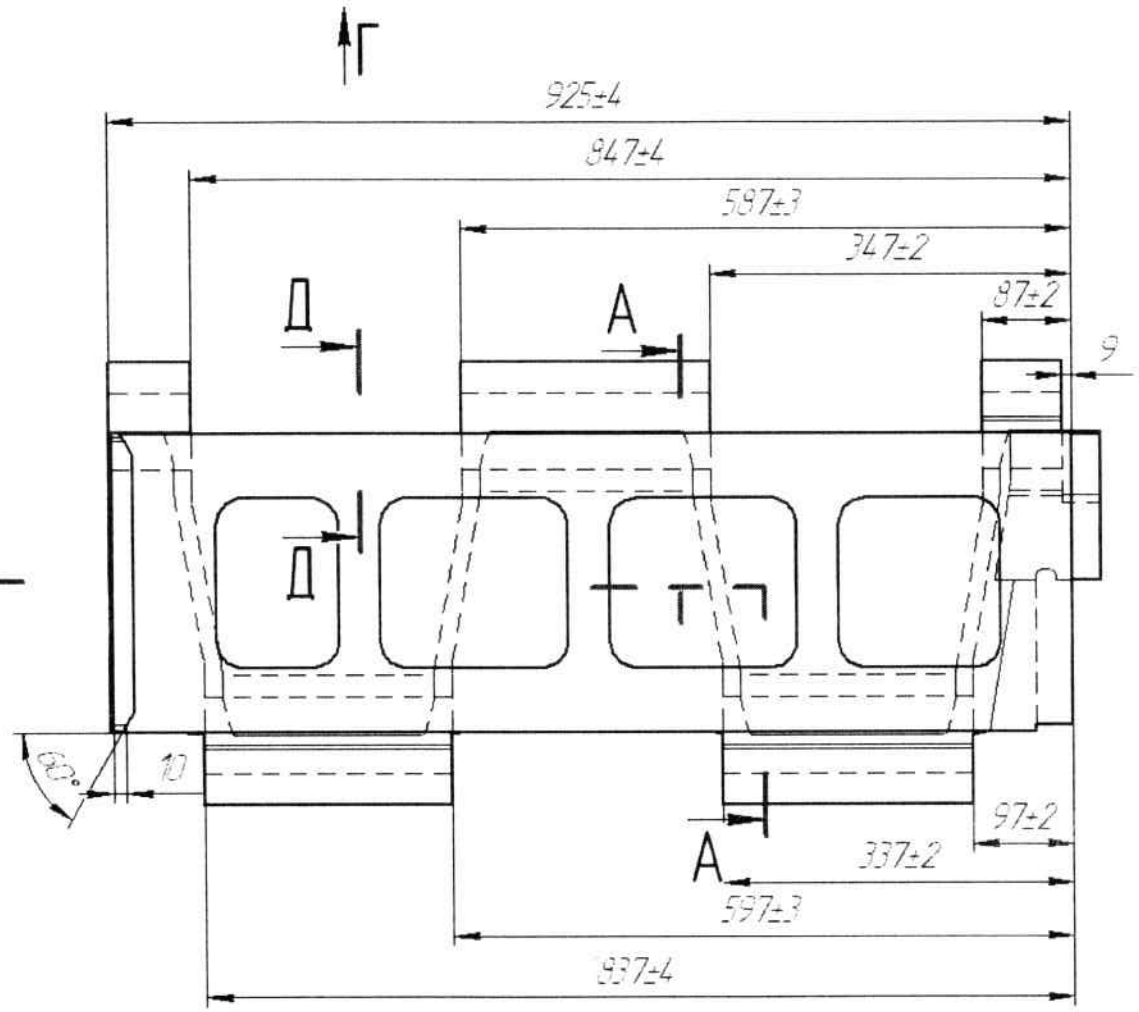

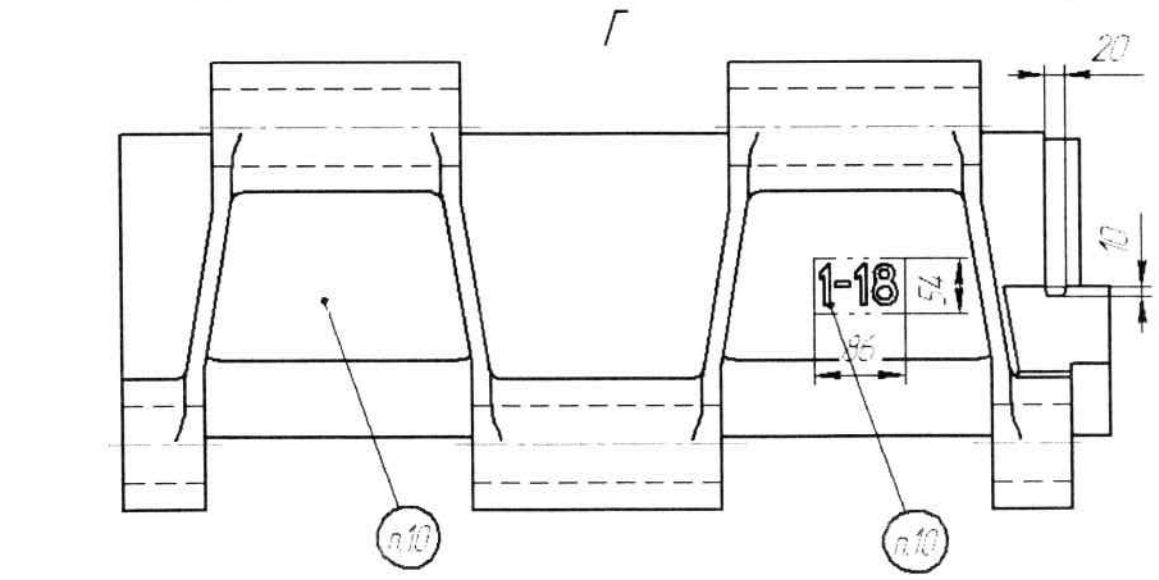

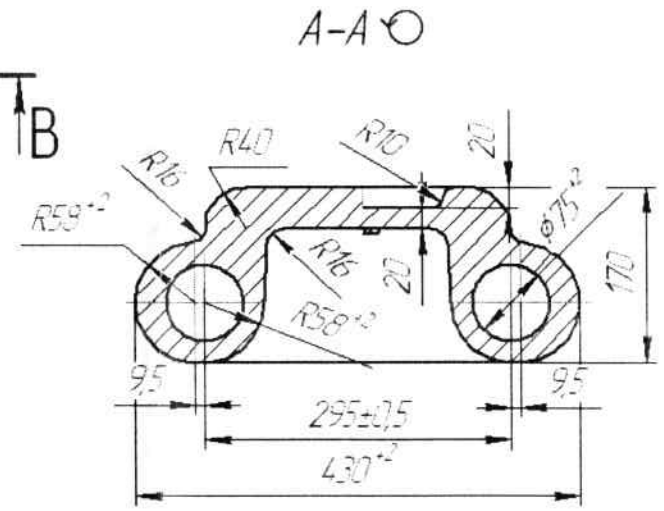

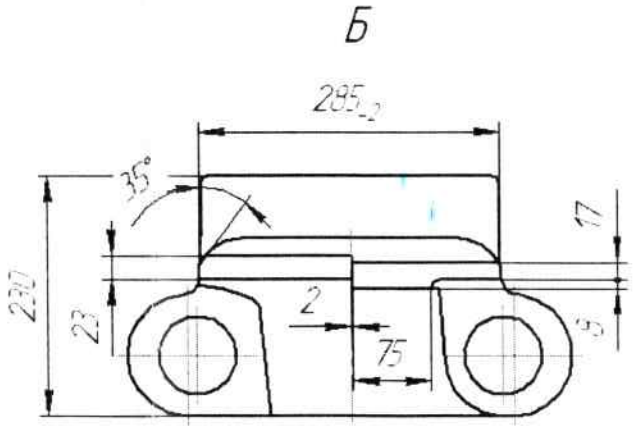

Материал	Химический состав в %							
	C	Mn	Si	Cr	Mo	V	P	S
							не более	
Ст.35ХМФЛ	0,3..0,4	0,4..0,9	0,2..0,4	0,8..1,1	0,05..0,1	0,06..0,15	0,06	0,06

1. НВ 250...300
2. Точность отливки 11-0-0-12 ГОСТ 26645-85.
3. Литейные уклоны согласно ГОСТ 3212-92.
4. Неуказанные литейные радиусы 5...10мм.
5. Удаление литников, заливов, выпоров производить огневой резкой до термообработки.
6. Дефекты на наружных поверхностях проушин подлежат исправлению заваркой до термообработки.
7. Без исправления на поверхности допускаются участки металлизированного пригара, отдельные раковины до 5мм и глубиной не более 0,25 толщины полотна, а также утяжины глубиной до 10мм в местах сопряжения полотна с ребрами и проушинами.
8. На поверхности пластин, кроме внутренней поверхности проушин, допускается трудноудалимый пригар.
9. На рабочей поверхности допускаются неровности до 9мм.
10. Маркировка: логотип предприятия изготовителя; обозначение пластины "1-18" литьем, высота шрифта 3...5мм.
11. Покрытие эмалью ПФ-115 по ГОСТ 6465-76.

Изм.	Лист	№ докум.	Подп.	Дата	2011.000.118			
Разраб.		Ткаченко		30.06.11	Полупластина 1-18	Лит.	Масса	Масштаб
Пров.		Овсянников					150	1:5
Т.контр.		Ликовой				Лист	Листов 1	
Н.контр.					Сталь 35ХМФЛ (см.табл)			
Утв.		Колодяжный						

Копировал: Формат А2

Перв. примен. | Справ. № | Подп. и дата | Инв. № дубл. | Взам. инв. № | Подп. и дата | Инв. № подл.

2011.000.118.90 СБ

А–А

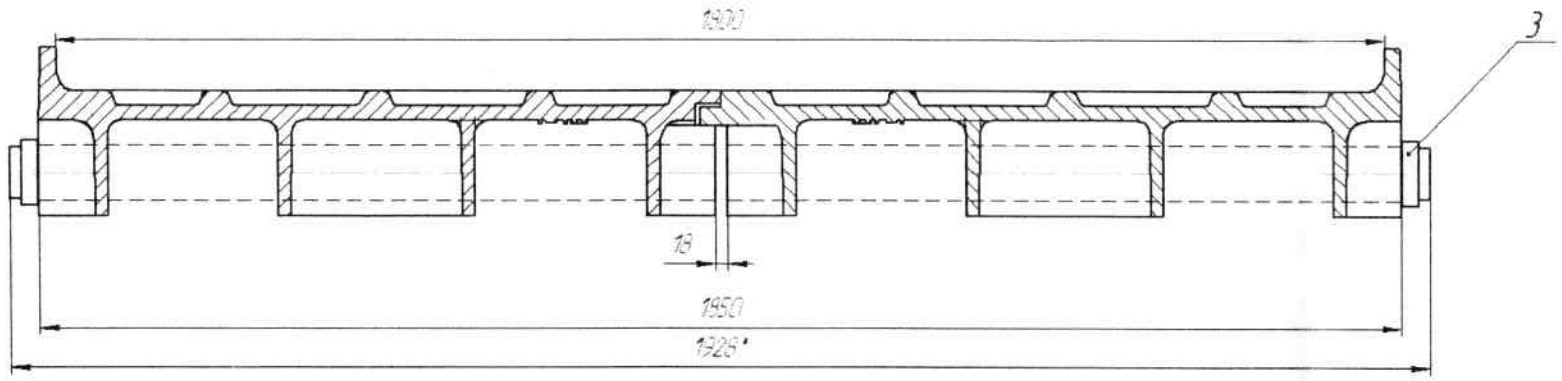

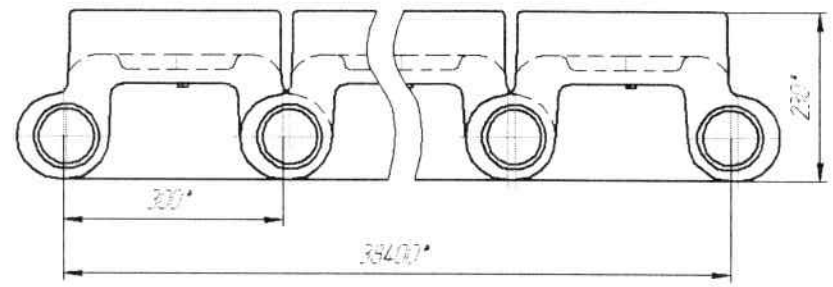

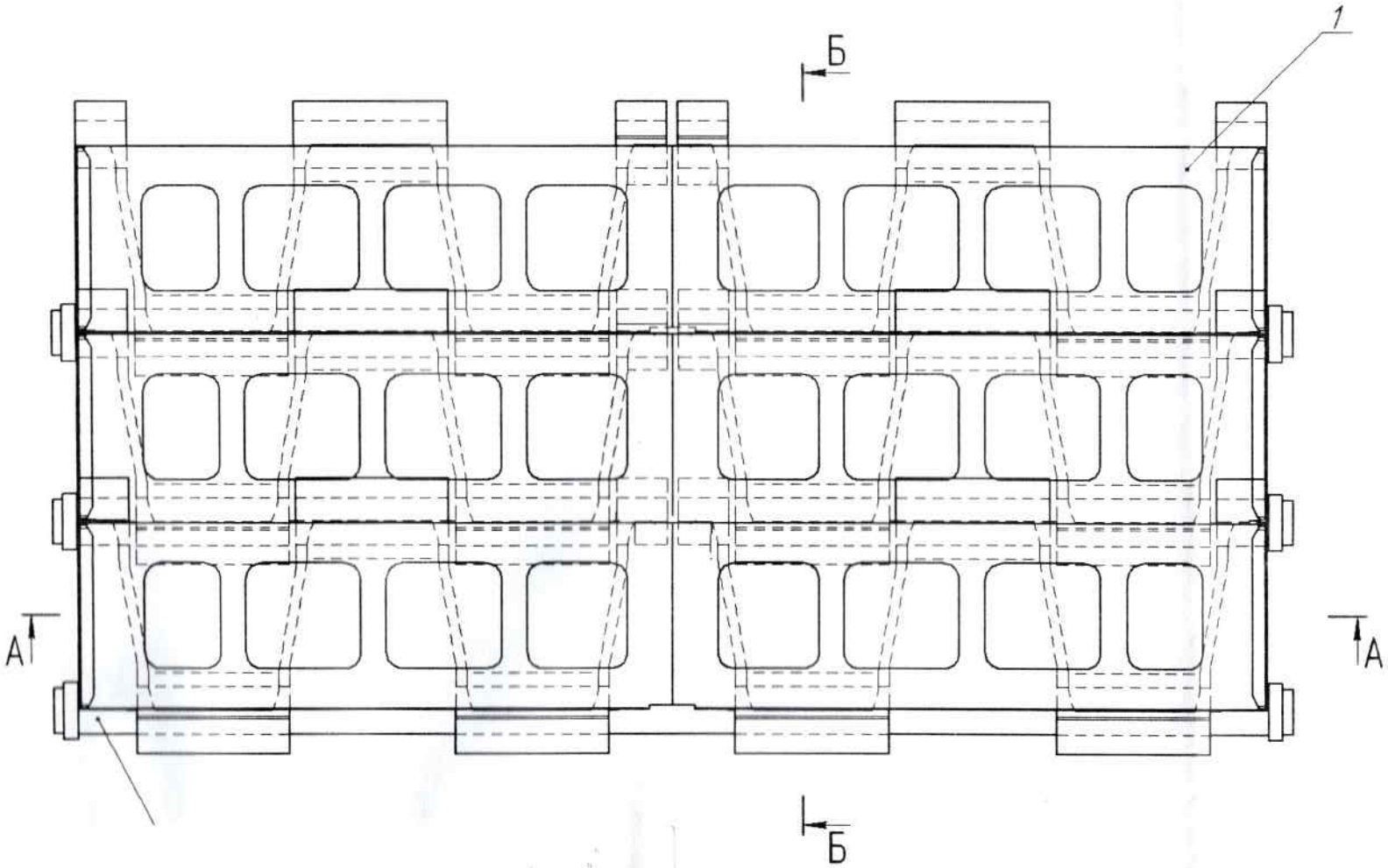

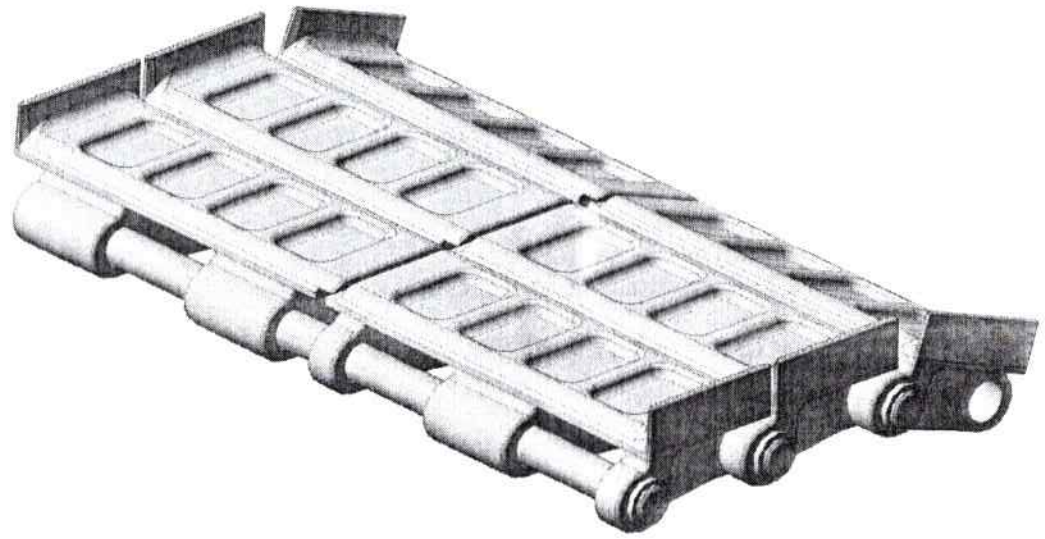

Б–Б

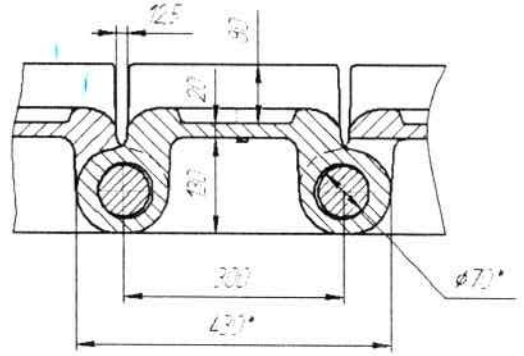

Формат	Зона	Поз.	Обозначение	Наименование	Кол.	Прим.
				Документация		
А1			2011.000.118.90 СБ	Полотно питателя 1-18-90		
				Детали		
А3		1	2011.000.118	Полупластина 1-18	135	
А3		2		Ось	69	
А3		3		Кольцо	136	

1. Пластины поз.1 в шарнирах должны свободно вращаться.
2. *Размеры для справок.
3. Полотно в сборе покрыть эмалью ПФ-115 по ГОСТ 6465-76.

Изм.	Лист	№ докум.	Подп.	Дата	2011.000.118.90 СБ			
Разраб.		Полетаев			Полотно питателя 1-18-90	Лит.	Масса	Масштаб
Пров.		Обозненко					2440,0	1:5
Т.контр.		Чередов				Лист	Листов 1	
Н.контр.								
Утв.		Алексеенко						

Копировал | Формат А1

Товариство з обмеженою відповідальністю "ПромТех-Автоматика" Україна Донецька область м.Маріуполь Код ЄДРПОУ № 32788178