8.23

Ra 12,5 (√)

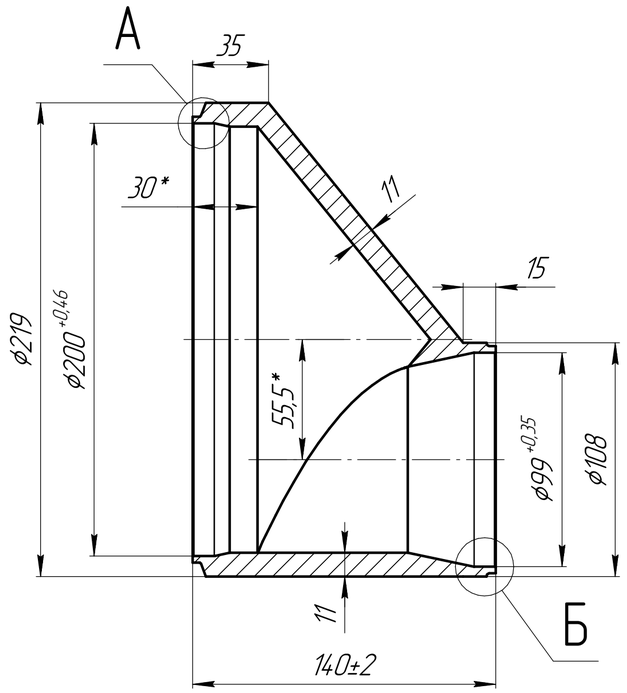

1* ŭQ□□HužÁè žgÌ ářhÁQQÑG.
2 «IT14/2.
3 ŏ□□QÑÁÉÑÒ□□ÆÉÊ 2 ÂÆÉ.

А (2:1)

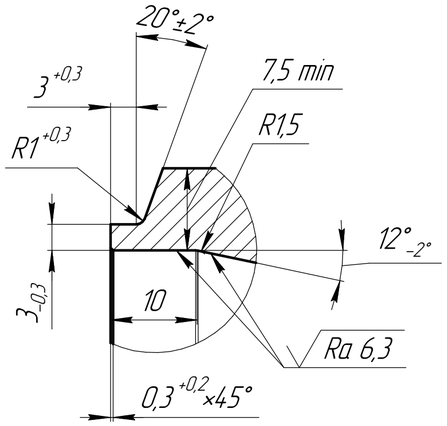

Б (2:1)

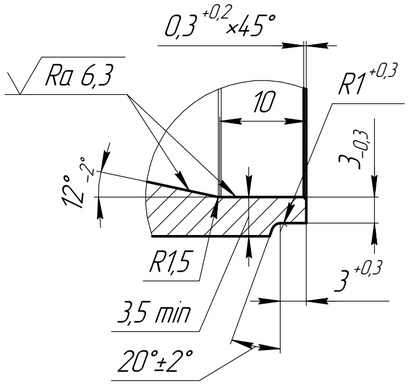

Изм.	Лист	№ докум.	Подп.	Дата	Переход ЗоСО200х100 PN25 15 С Т ОТ9814898 115-2009	Лит.	Масса	Масштаб
Разраб.		Колесникова		09.24		И	7,95	1:1
Пров.		Денисов		09.24		Лист	Листов 1	
Т.контр.								
Н.контр.		Шагалова		09.24	Круг В1-230 ГОСТ 2590-2006 / 12Х18Н10Т ГОСТ 5949-2018	00 03 ПМО ХТ"А"		
Утв.		Степанов		09.24				

Копировал

Формат А2

Перв. примен.

Справ. №

Подпись и дата

Инв. № дубл.

Взам. инв. №

Подпись и дата

Инв. № подл.