Rz 63 (√)

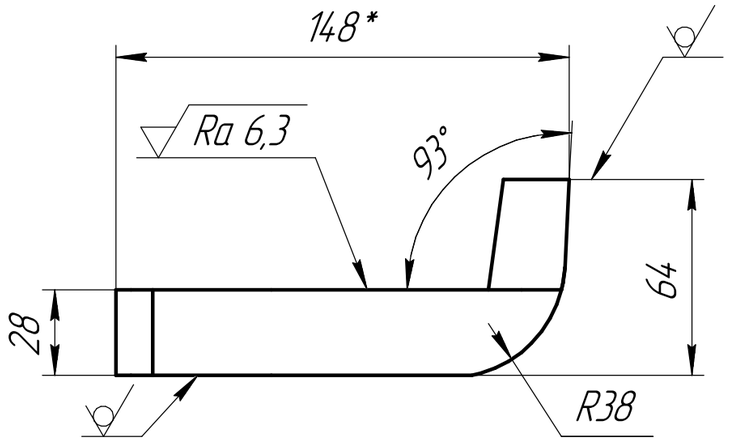


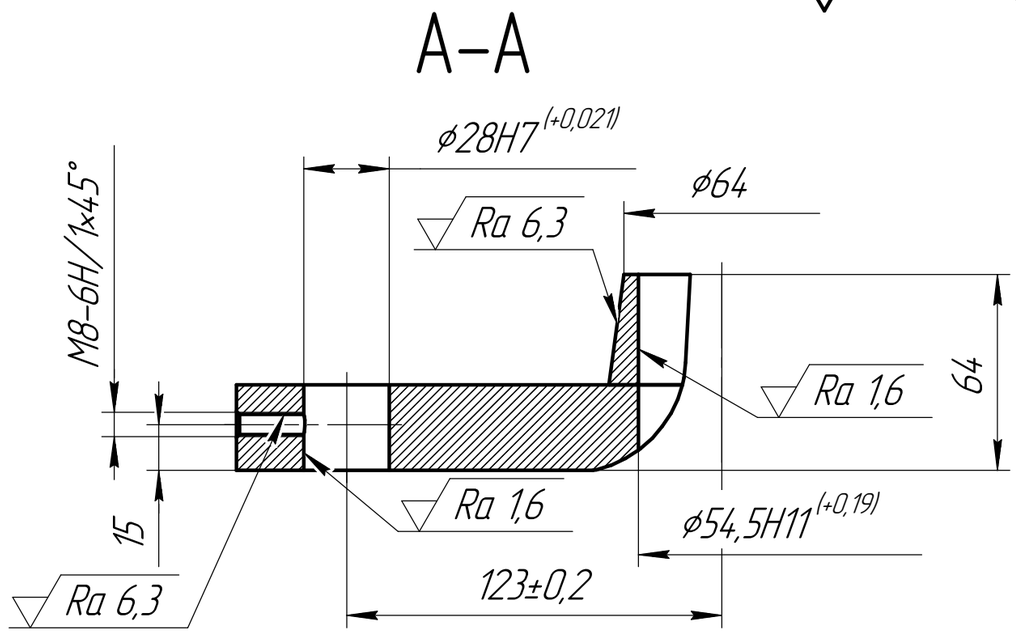


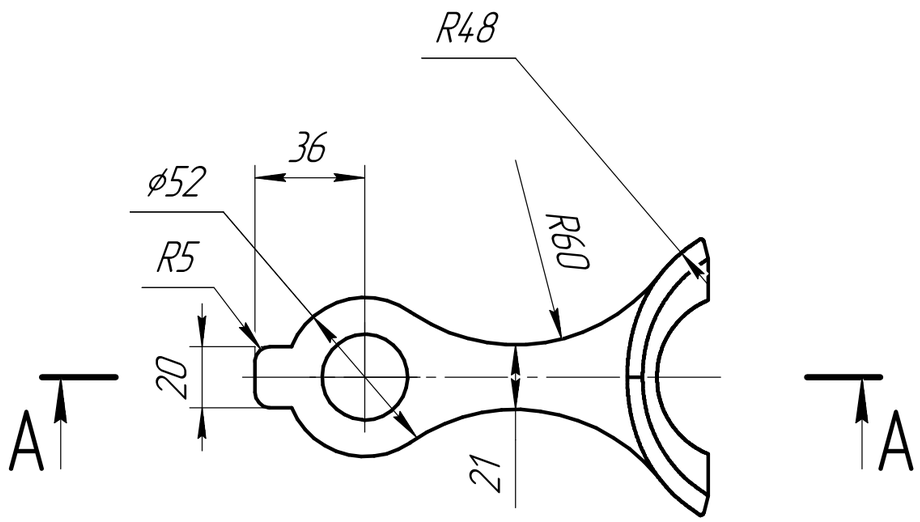


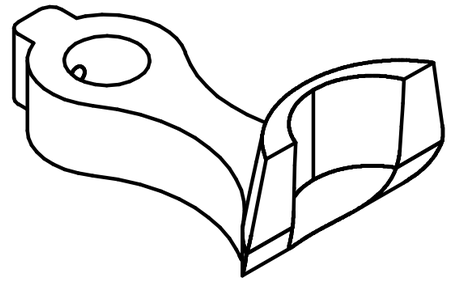

1 *Размеры для справок.
2 Острые кромки притупить.
3 Неуказанные предельные отклонения по ГОСТ 30893.1–2002: H14, h14, ±IT14/2.
4 Общие допуски формы и расположения по ГОСТ 30893.2–2002–H.

| Изм. | Лист | № докум. | Подп. | Дата | Деталь_5_Б_А | Лит. | Масса | Масштаб |
|---|---|---|---|---|---|---|---|---|
| Разраб. | | | | | | | 0,4 | 1:2 |
| Пров. | | | | | | Лист | Листов 1 | |
| Т.контр. | | | | | Д16 ГОСТ 4784–2019 | | | |
| Н.контр. | | | | | | | | |
| Утв. | | | | | | | | |

Перв. примен. | Справ. № | Подп. и дата | Инв. № дубл. | Взам. инв. № | Подп. и дата | Инв. № подл.

Копировал | Формат А3