4498.36.00.074

Перв. примен.

Справ. N°

Подп. и дата

Инв. N° дубл.

Взам. инв. N°

Подп. и дата

Инв. N° подл. 592147

Ra 6.3 (√)

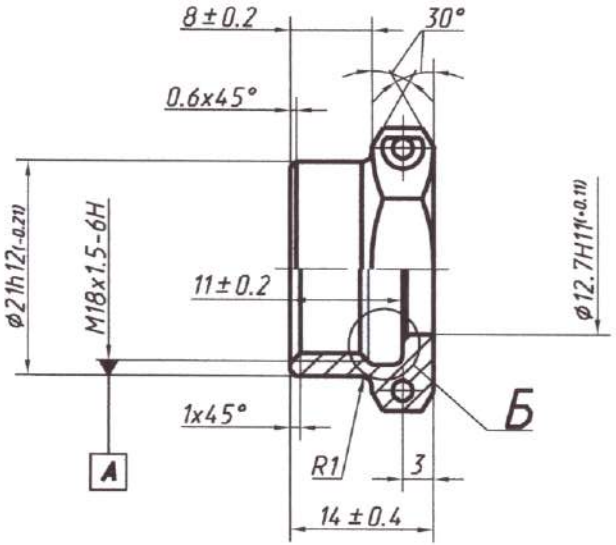

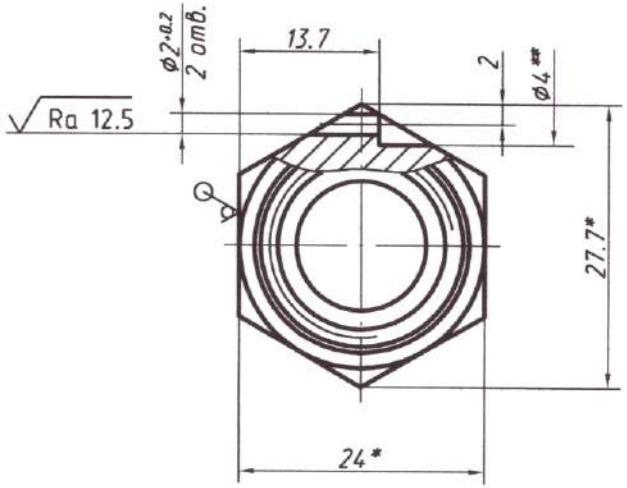

Б (5:1)

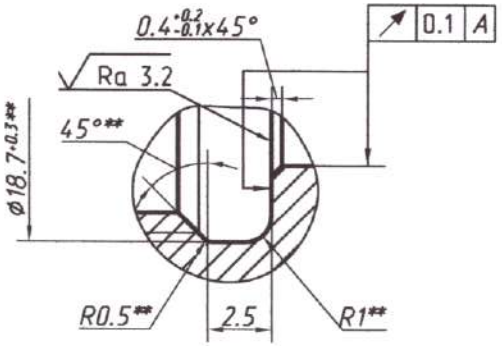

1 * Размеры для справок.
2 ** Размеры обеспеч. инстр.
3 Общие допуски по ГОСТ 30893.1 - с.
4 Остальные технические требования по ГОСТ 16078-70.

Распечатано с ДЗ DOC_ID: -9779980 Версия: 0

					4498.36.00.074			
6					Гайка накидная	Лит.	Масса	Масштаб
Изм.	Лист.	N°докум.	Подп.	Дата		01	0.02	2:1
Разраб.						Лист	Листов 1	
Пров.								
Т.контр.								
Нач.КБ					Шестигранник	h11-НД-24 ГОСТ 8560-78 / 12Х18Н10Т-В-М1-ТВ1-(С-НГ ГОСТ 1051-73)		
Н.контр.								
Утв.								

4498.36.00.074.dwg Копировал Формат А3