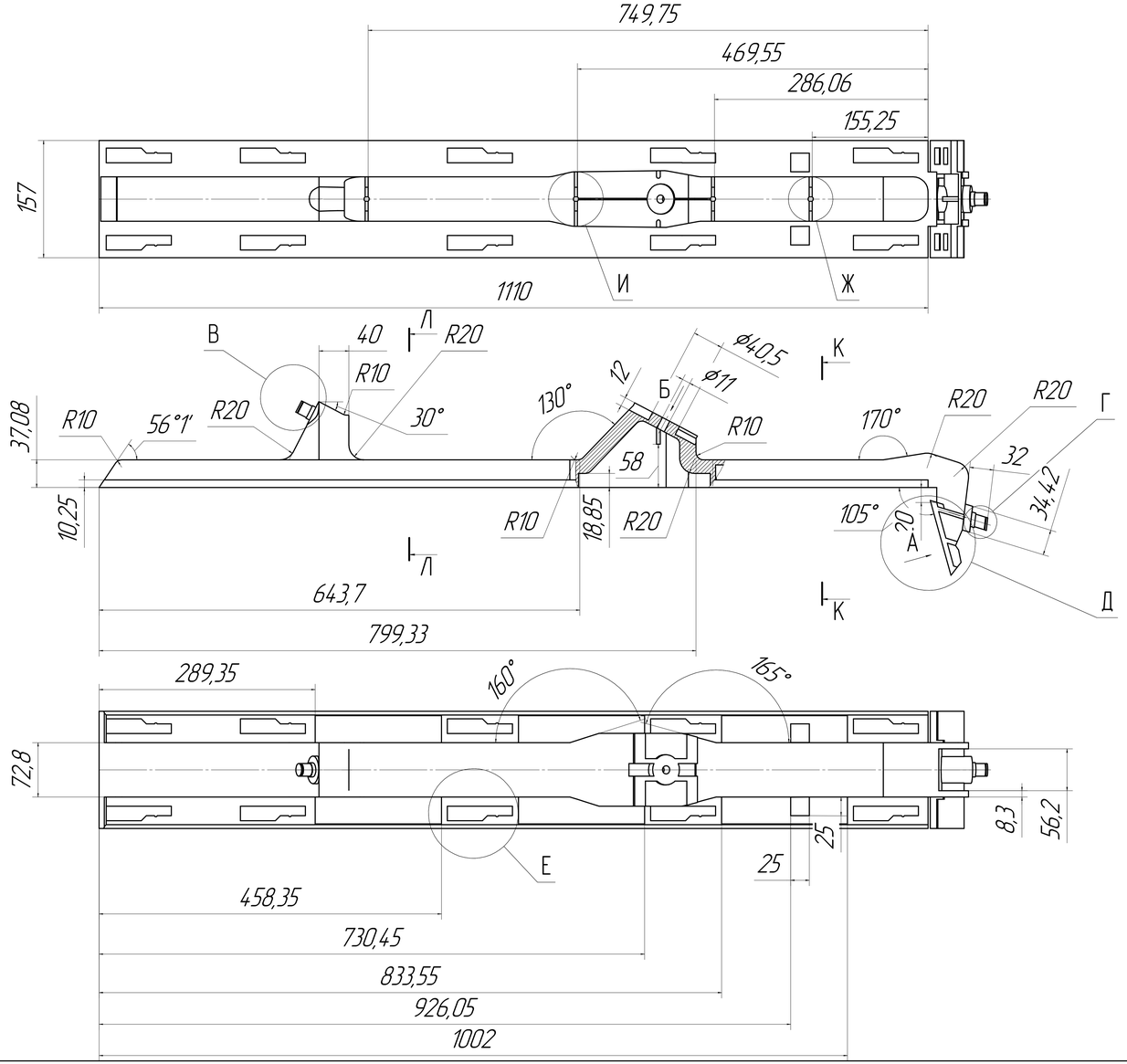

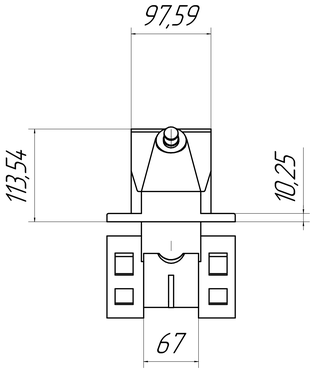

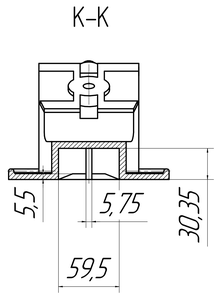

Изм.	Лист	№ докум.	Подп.	Дата	Деталь	Лит.	Масса	Масштаб
Разраб.							17,12	1:10
Пров.						Лист 1	Листов 2	
Т.контр.								
Н.контр.								
Утв.								

Копировал

Формат А2×3

А(1:2,5)

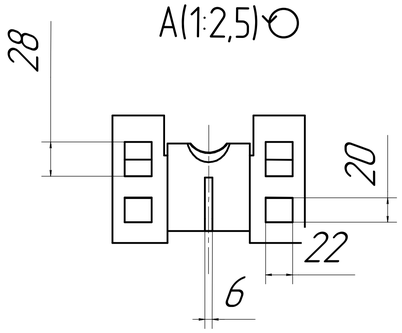

Б (1:2,5)

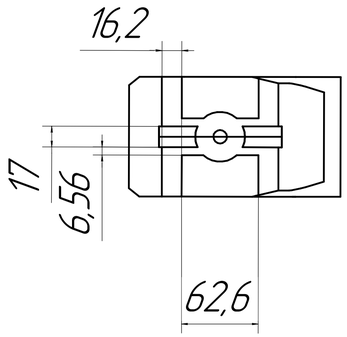

В(1:1)

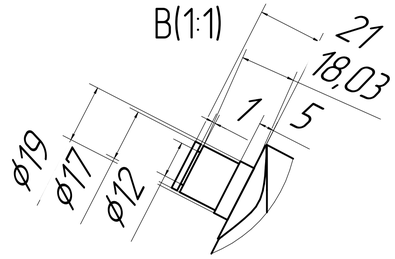

Е(1:1)

Г(1:1)

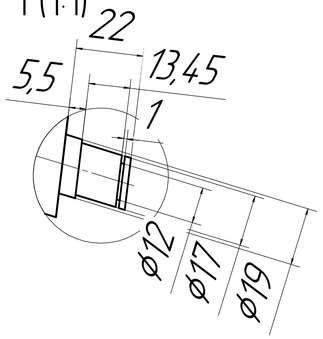

Д(1:2)

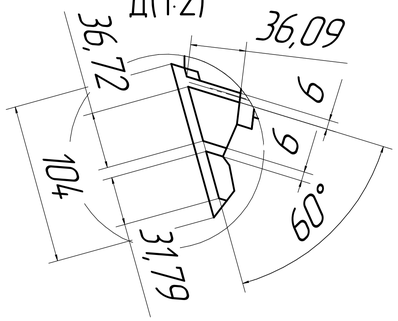

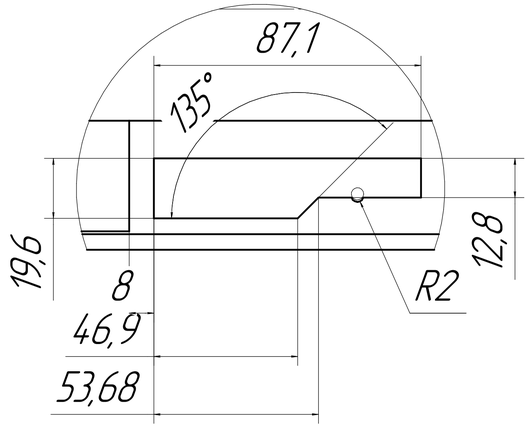

И 4

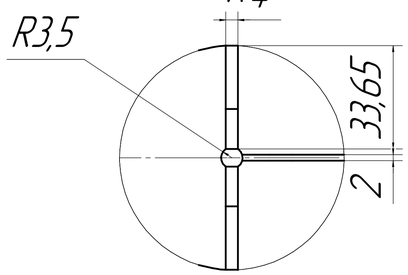

Ж(1:1)

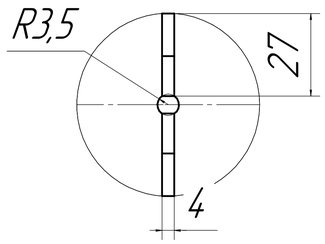

Л–Л(1:2,5)

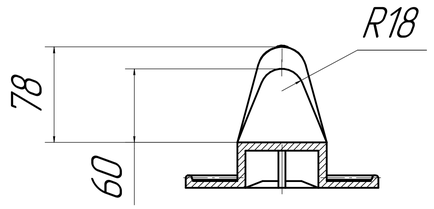

Изм	Лист	№ докум.	Подп.	Дата	Лист 2

Копировал Формат А2×2

Инв. № подл. | Подп. и дата | Взам. инв. № | Инв. № дубл. | Подп. и дата